ԳԼԽԱՎՈՐ ՀԱՏԱԿԱԳԻԾ Մ 1:1000

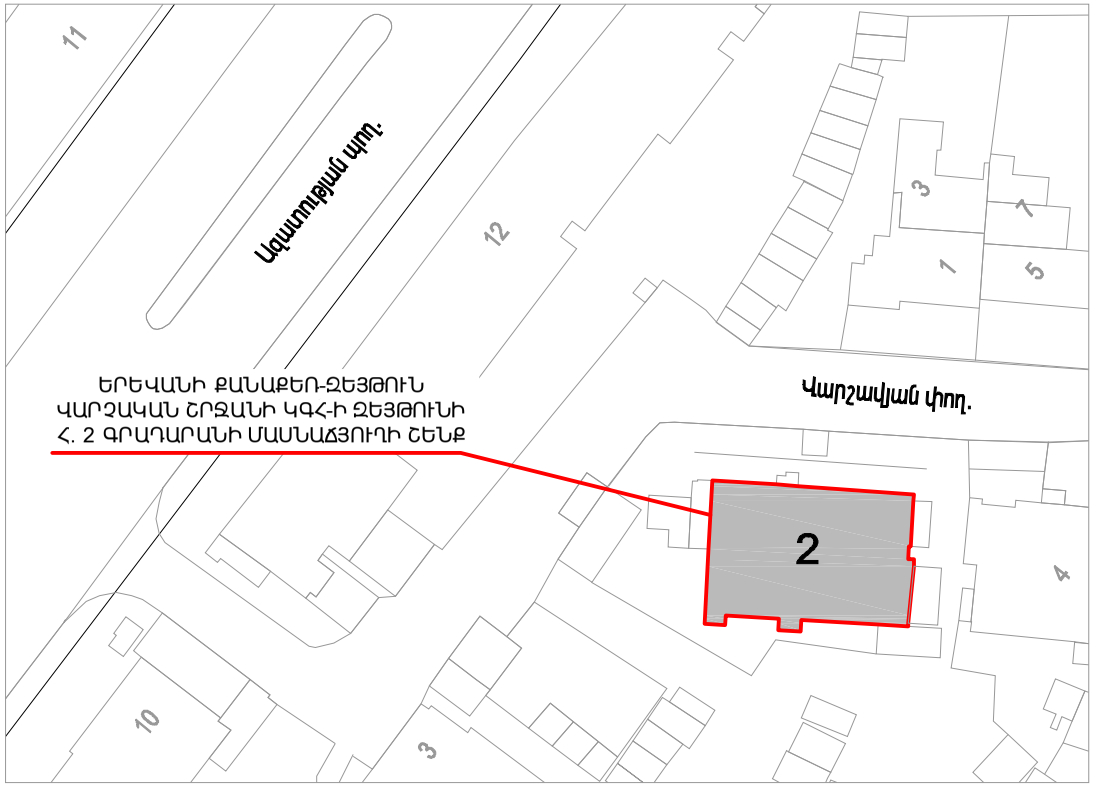

ԳԾԱԳՐԵՐԻ ԱՆՎԱՆԱՑԱՆԿ

Հ/Հ	ԱՆՎԱՆՈՒՄԸ	ԹԵՐԹԻ ՀԱՄԱՐԸ
1	ԳԼԽԱԹԵՐԹ, ԲԱՑԱՏՐԱԳԻՐ, ԳԼԽԱՎՈՐ ՀԱՏԱԿԱԳԻԾ	ՃՇ-1
2	ՀԱՏԱԿԱԳԻԾ (ՉԱՓԱԳՐՈՒԹՅՈՒՆ), ՍԵՆՔԵՐԻ ՄԵԿՆՈՒԹՅՈՒՆ	ՃՇ-2
3	ՔԱՆԴՄԱՆ ԱՇԽԱՏԱՆՔՆԵՐ ՀԱՏԱԿԱԳԻԾ, ԾԱՎԱԼԱԹԵՐԹ	ՃՇ-3
4	ՀԻՄՆԱՆՈՐՈԳՄԱՆ ԱՇԽԱՏԱՆՔՆԵՐԻ ՀԱՏԱԿԱԳԻԾ, ԾԱՎԱԼԱԹԵՐԹ	ՃՇ-4
5	ԾԱԾԿԱՐԱՆԻ ՀԱՏԱԿԱԳԻԾ ԿՏՐՎԱԾՔ, ՄԱՍՆԱԳԻՐ	ՃՇ-5
6	ԴՌՆԵՐ, ՊԱՏՈՒՀԱՆՆԵՐ	ՃՇ-6
7	ՋՐԱՄԱՏԱԿԱՐԱՐՄԱՆ ԵՎ ԿՈՅՈՒՂԻ, ԾԱՎԱԼԱԹԵՐԹ	ՃՇ-7
8	ՀԱՏԱԿԱԳԻԾ (ՉԱՓԱԳՐՈՒԹՅՈՒՆ)	ՃՇ-8

ԲԱՑԱՏՐԱԳԻՐ

«ԵՐԵՎԱՆԻ ՔԱՆԱՔԵՌ-ԶԵՅԹՈՒՆ ՎԱՐՉԱԿԱՆ ՇՐՋԱՆԻ ԿԳՀ-Ի ԶԵՅԹՈՒՆԻ Հ. 2 ԳՐԱԴԱՐԱՆԻ ՄԱՍՆԱՃՅՈՒՂԻ ՀԻՄՆԱՆՈՐՈԳՄԱՆ ՆԱԽԱԳԻԾԸ» ԿԱՏԱՐՎԱԾ է՝ «23» ՍԵՊՏԵՄԲԵՐԻ 2014 Թ-ԻՆ ԿՆՔՎԱԾ, ԵՐԵՎԱՆԻ ՔԱՂԱՔԱՊԵՏԱՐԱՆԻ ԿԱՊԱԼԱՅԻՆ ԱՇԽԱՏԱՆՔՆԵՐԻ ԿԱՏԱՐՄԱՆ ԳՆՄԱՆ ՊԱՅՄԱՆԱԳԻՐ № «ԵՔ-ՊԸԱՇՁԲ-14/70-2»-Ի, ՀԱՎԵԼՎԱԾ 1-Ի, 3-ՐԴ ՉԱՓԱԲԱԺՆՈՎ ՏՐՎԱԾ ՆԱԽԱԳԾԱՅԻՆ ԱՌԱՋԱԴՐԱՆՔԻ ԵՎ ՏԵՂՈՒՄ ԿԱՏԱՐՎԱԾ ՉԱՓԱԳՐԱԿԱՆ ԳԾԱԳՐԵՐԻ ՀԻՄԱՆ ԿՐԱ:

ՔԱՆԴՄԱՆ ԱՇԽԱՏԱՆՔՆԵՐ.

ԱՊԱՄՈՆՏԱԺԵԼ ՓԱՅՏԵ ԴՌՆԵՐԸ, ՊԱՏՈՒՀԱՆՆԵՐԸ, ՇՐԻՇԱԿՆԵՐԸ, ԼՅՈՒՄԻՆԵՍՑԵՆՏԱՅԻՆ ԼՈՒՅՍԵՐԸ, ՓԱՅՏԵ ՀԱՏԱԿՆԵՐԸ, ՍԱՆՀԱՆԳՈՒՅՑՈՒՄ ՔԱՆԴԵԼ ԽԵՑԵՍԱԼԵՐԸ, ԲԵՏՈՆԵ ՀԱՐԹԱԿԸ, ԱՊԱՄՈՆՏԱԺԵԼ ՋՐԱՄԱՏԱԿԱՐԱՐՄԱՆ ԵՎ ԿՈՅՈՒՂՈՒ ԽՈՂՈՎԱԿՆԵՐԸ, ՋՈՒԳԱՐԱՆԱԿՈՆՔԸ ԵՎ ԼՎԱՑԱՐԱՆԸ:

ՀԻՄՆԱՆՈՐՈԳՄԱՆ ԱՇԽԱՏԱՆՔՆԵՐ.

ԳՐԱԴԱՐԱՆԻ ՆԵՐՍԻ ՊԱՏԵՐԻ ԵՎ ԱՌԱՍՏԱՂԻ ԳԱՋԵ ՍՎԱՂԻ ՄԱՍՆԱԿԻ ԻՐԱԿԱՆԱՑՈՒՄ, ՆԵՐՍԻ ՊԱՏԵՐԻ ԵՎ ԱՌԱՍՏԱՂԻ ՆԵՐԿՈՒՄ ԼԱՏԵՔՍ ՆԵՐԿՈՎ, ԿԵՐԱՄԻԿԱԿԱՆ ՍԱԼԻԿՆԵՐԻ, ՊՐԵՍ ԳՐԱՆԻՏԵ ԵՎ ԽԵՑԵՍԱԼԵՐԻ ԻՐԱԿԱՆԱՑՈՒՄ, ՍԱՆՀԱՆԳՈՒՅՑՈՒՄ ԿԱԽՈՎԻ ԱՌԱՍՏԱՂԻ, ՋՐԱՄԱՏԱԿԱՐԱՐՄԱՆ ԵՎ ԿՈՅՈՒՂՈՒ ԽՈՂՈՎԱԿՆԵՐԻ ՄՈՆՏԱԺՈՒՄ, ԷԼ. ԼՈՒՍԱՎՈՐՈՒԹՅԱՆ ԻՐԱԿԱՆԱՑՈՒՄ, ԳՐԱԴԱՐԱՆԻ ԴԻՄԱՅԻՆ ճԱԿԱՏՈՒՄ ԾԱԾԿԱՐԱՆԻ ԻՐԱԿԱՆԱՑՈՒՄ, ԴԻՄԱՅԻՆ ճԱԿԱՏԻ ՍՎԱՂՈՒՄ;

- ՀԵՏԵՎՅԱԼ ՈԼՈՐՏՆԵՐԻ – ***ԲՆԱԿԵԼԻ, ՀԱՍԱՐԱԿԱԿԱՆ ԵՎ ԱՐՏԱԴՐԱԿԱՆ***,
  – ***ԷՆԵՐԳԵՏԻԿ***:

ՇԻՆԱՐԱՐՈՒԹՅԱՆ ԸՆԹԱՑՔՈՒՄ ՕԳՏԱԳՈՐԾՎՈՂ ԲՈԼՈՐ ՆՅՈՒԹԵՐԸ ԵՎ ՍԱՐՔԵՐԸ ՊԵՏՔ է ՀԱՄԱՊԱՏԱՍԽԱՆԵՆ ՀՀ-ՈՒՄ ԳՈՐԾՈՂ ՆՈՐՄԵՐԻՆ ՈՒ ՍՏԱՆԴԱՐՏՆԵՐԻՆ ԵՎ ԱՊԱՀՈՎԵՆ ԱՇԽԱՏԱՆՔԱՅԻՆ ԲԱՐՁՐ ՈՐԱԿ:

ԱՅԴ ՆՊԱՏԱԿՈՎ ԿԱՊԱԼԻ ՕԲՅԵԿՏԻ, ԴՐԱ ԱՌԱՆՁԻՆ ՄԱՍԵՐԸ ԵՎ ՕԳՏԱԳՈՐԾՎՈՂ ՇԻՆԱՐԱՐԱԿԱՆ ՆՅՈՒԹԵՐԸ (ԳԱՋ, ՍԱԼԵՐ, ՆԵՐԿ, ԵՎ ԱՅԼՆ) ՊԵՏՔ է ՀԱՄԱՊԱՏԱՍԽԱՆԵՆ ԵՐԱՇԽԻՔԱՅԻՆ ԺԱՄԿԵՏՆԵՐԻՆ ՆԵՐԿԱՅԱՑՎՈՂ ՆՎԱՋԱԳՈՒՅՆ ՊԱՀԱՆՋՆԵՐԻՆ: ԿԱՊԱԼԱՌՈՒՆ, ՇԻՆ. ԱՇԽԱՏԱՆՔՆԵՐԻ ԸՆԹԱՑՔՈՒՄ ՕԳՏԱԳՈՐԾՎՈՂ ԲՈԼՈՐ ՆՅՈՒԹԵՐԻ ԵՎ ՇԻՆՎԱԾՔՆԵՐԻ ՀԱՄԱՐ, ՊԱՏՎԻՐԱՏՈՒԻՆ ՊԵՏՔ է ՆԵՐԿԱՅԱՑՆԻ ԴՐԱՆՑ ՀԱՎԱՍՏԱԳՐԵՐԸ, ՈՐՈՆՔ ՊԵՏՔ է ՊԱՐՈՒՆԱԿԵՆ ԲՈԼՈՐ ԱՆՀՐԱԺԵՇՏ ՏՎՅԱԼՆԵՐԸ ՆՐԱՆՑ ԾԱԳՄԱՆ ՈՒ ՈՐԱԿԻ ՄԱՍԻՆ ԵՎ ՀԱՄԱՊԱՏԱՍԽԱՆԵՆ ԸՆԴՈՒՆՎԱԾ ՍՏԱՆԴԱՐՏՆԵՐԻ ՊԱՀԱՆՋՆԵՐԻՆ: ՆԵՐԿԱՅԱՑՎՈՂ ՆՅՈՒԹԵՐԸ ԵՎ ՇԻՆՎԱԾՔՆԵՐԻ ՈՐԱԿԸ, ԳՈՒՅՆԸ, ԱՐՏԱՔԻՆ ՏԵՍՔԸ ՊԵՏՔ է ՀԱՄԱՁԱՅՆԵՑՎԻ ՊԱՏՎԻՐԱՏՈՒԻ ԵՎ ՆԱԽԱԳԾՈՂԻ ՀԵՏ: ԱՅԴ ԺԱՄԱՆԱԿԱԸՆԹԱՑՔՈՒՄ, ԵԹԵ ԿԱՌՈՒՑԱՊԱՏՎԱԾ ՏԱՐԱԾՔՈՒՄ Ի ՀԱՅՏ ԵՆ ԳԱԼԻՍ ԹԵՐՈՒԹՅՈՒՆՆԵՐ, ԿԱՊԱԼԱՌՈՒՆ ԻՐ ՈՒԺԵՐՈՎ ՎԵՐԱԿԱՆԳՆՈՒՄ է ԱՅՆ:

ՇԻՆԱՐԱՐԱԿԱՆ ԱՇԽԱՏԱՆՔՆԵՐԻ ԿԱՏԱՐՄԱՆ ԺԱՄԱՆԱԿ ԱՇԽԱՏԱՆՔՆԵՐԻՆ ԲԱՐՁՐ ՈՐԱԿ ԱՊԱՀՈՎԵԼՈՒ ԵՎ ԱՇԽԱՏԱՆՔՆԵՐԸ ՆԱԽԱՏԵՍՎԱԾ ԺԱՄԿԵՏՈՒՄ ԿԱՏԱՐԵԼՈՒ ՀԱՄԱՐ, ԿԱՊԱԼԱՌՈՒՆ ՊԵՏՔ է ՈՒՆԵՆԱ.

ա) ՄԱՍՆԱԳԻՏԱԿԱՆ ՓՈՐՁԱՌՈՒԹՅՈՒՆ, ՈՐԸ ԿԱՊԱՀՈՎԻ ԱՇԽԱՏԱՆՔՆԵՐԻ ԲԱՐՁՐ ՈՐԱԿԸ, ՄԱՍՆԱՎՈՐԱՊԵՍ.

V ԿԱՐԳԻ ՁՈՂՈՂ, V ԿԱՐԳԻ ԲԱՆՎՈՐՆԵՐ, ԸՆԴԱՄԵՆԸ 8 ՀՈԳԻ:

բ) ՏԵԽՆԻԿԱՅԻ ՄԻՋՈՑՆԵՐ, ՆՎԱՋԱԳՈՒՅՆԸ՝ 1 ԻՆՔՆԱԹԱՓ ԲԵՌՆԱՏԱՐ ԱՎՏՈՄԵՔԵՆԱ, 1 ՁՈՂՈՂ ԱԳՐԵԳԱՏ, 1 ՀԱՐՎԱԾՈՂ ՄՈՒՐճ, ԻՆՉՊԵՍ ՆԱԵՎ ԷԼԵԿՏՐԱԿԱՆ ԾԱԿՈՂ, ՀԱՏՈՂ, ԿՏՐՈՂ ՍԱՐՔԱՎՈՐՈՒՄՆԵՐ:

գ) ՖԻՆԱՆՍԱԿԱՆ ՄԻՋՈՑՆԵՐ, ՈՐԸ ԿԱՊԱՀՈՎԻ ՍԿԶԲՆԱԿԱՆ ՇՐՋԱՆՈՒՄ ԿԱՏԱՐԵԼ ՆԱԽԱՀԱՇՎՈՎ ՆԱԽԱՏԵՍՎԱԾ ԱՇԽԱՏԱՆՔՆԵՐԻ 20%-Ը:

ՏՆՕՐԵՆ	Ա.ԲԱԲԱՅԱՆ		ԵՐԵՎԱՆԻ ՔԱՆԱՔԵՌ-ԶԵՅԹՈՒՆ ՎԱՐՉԱԿԱՆ ՇՐՋԱՆԻ ԿԳՀ-Ի ԶԵՅԹՈՒՆԻ Հ. 2 ԳՐԱԴԱՐԱՆԻ ՄԱՍՆԱՃՅՈՒՂԻ ՀԻՄՆԱՆՈՐՈԳՄԱՆ ՆԱԽԱԳԻԾ		
ՆԱԽԱԳԾՈՂ	Հ. ԽԱՉԱՏՐՅԱՆ				
			ՃԱՐՏԱՐԱՊԵՏԱՇԻՆԱՐԱՐԱԿԱՆ ՄԱՍ	ՓՈՒԼ	ԹԵՐԹ	ԹԵՐԹԵՐ
				ԱՆ	ՃՇ-1	8
			ԳԼԽԱԹԵՐԹ, ԲԱՑԱՏՐԱԳԻՐ, ԳԼԽԱՎՈՐ ՀԱՏԱԿԱԳԻԾ	«ԲԱԲԱՅԱՆ-ԼԱՏ ՆԱԽԱԳԻԾ» ՍՊԸ		

ՀԱՏԱԿԱԳԻԾ (ՉԱՓԱԳՐՈՒԹՅՈՒՆ) Մ1:100

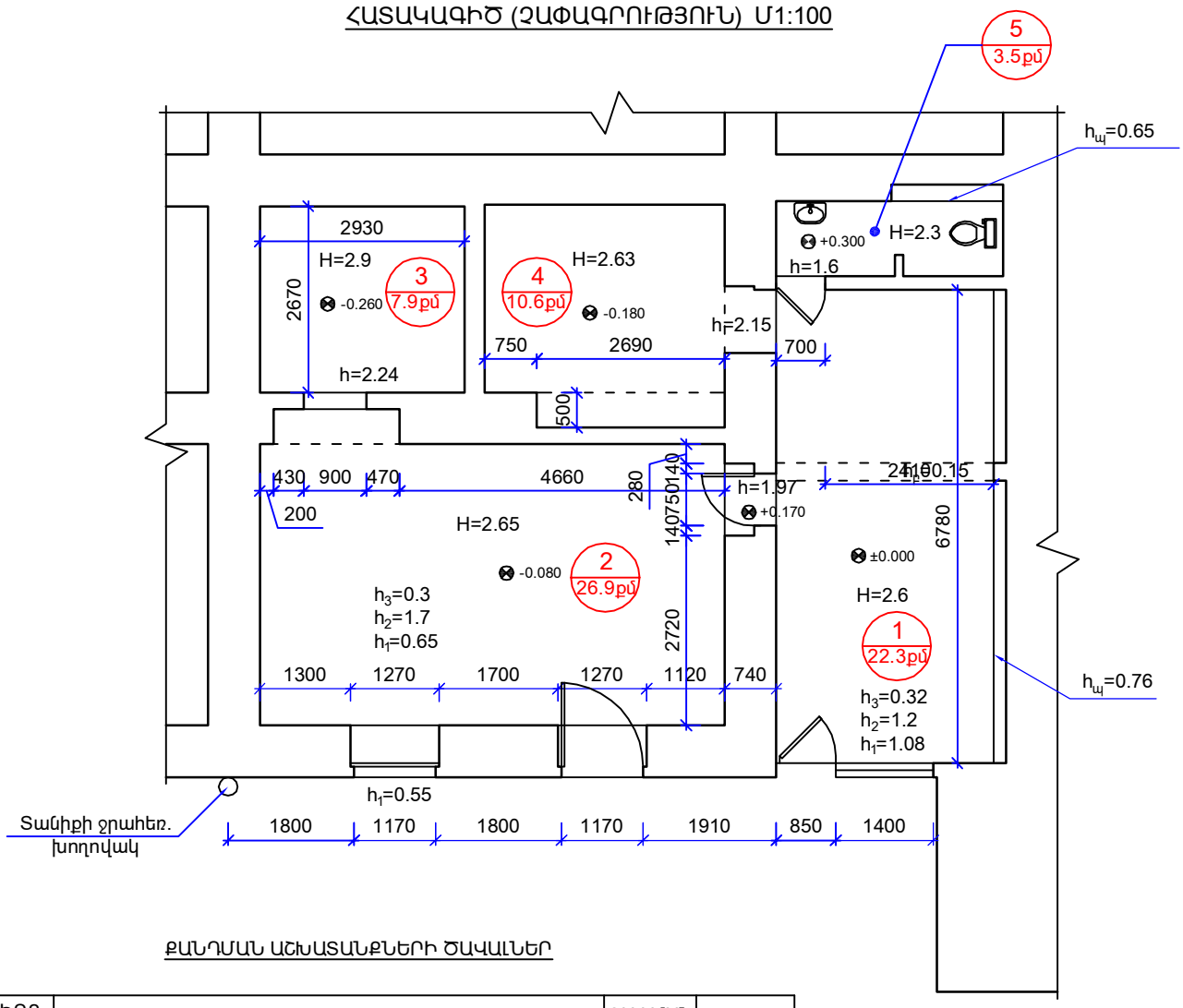

ՔԱՆԴՄԱՆ ԱՇԽԱՏԱՆՔՆԵՐԻ ԾԱՎԱԼՆԵՐ

ԴԻՐՔ NN	ԱՇԽԱՏԱՆՔՆԵՐԻ ԱՆՎԱՆՈՒՄԸ	ՉԱՓՄԱՆ ՄԻԱՎՈՐ	ՔԱՆԱԿ
	Պատեր և առաստաղներ		
1	Պատերի գաջե սվաղի մասնակի քանդում	ք.մ.	52.0
2	Առաստաղի գաջե սվաղի մասնակի քանդում	ք.մ.	18.0
3	Պատերից ներկերի քերում	ք.մ.	159.0
4	Առաստաղից ներկերի քերում	ք.մ.	57.2
5	Դիմային ճակատում պատի քանդում պատուհանի տակ b=20սմ	ք.մ.	1.5
6	Սանհանգույցի պատի քանդում b=10սմ	ք.մ.	0.7
	Հատակներ		
7	Սանհանգույցի խեցեսալերի քանդում	ք.մ.	3.5
8	Սանհանգույցի և նախամուտքից դեպի գրադարան տանող բետոնյա հարթակի մասնակի քանդում իջեցում h=150մմ	ք.մ.	4.2
9	Փայտե հատակների քանդում	ք.մ.	71.7
10	Փայտե շրիշակների ապամոնտաժում	գծ.մ.	67.0
	Բացվածքներ		
11	Փայտյա պատուհանների ապամոնտաժում, ներառյալ շրջանակները	ք.մ.	3.9
12	Փայտյա դռների ապամոնտաժում, ներառյալ շրջանակները	ք.մ.	7.7
13	Պատուհանագոգերի ապամոնտաժում b=30սմ	գծ.մ.	1.3

ՍԵՆՔԵՐԻ ՄԵԿՆՈՒԹՅՈՒՆ

N	Սենյակների անվանումները	Մակեր.	Հատակների նյութը
1	Նախամուտք, ընթերցասրահ	22.3	Փայտ
2	Գրադարան	26.9	Փայտ
3	Գրադարան	7.9	Փայտ
4	Գրադարան	10.6	Փայտ
5	Սան.հանգույց	3.5	Խեցեսալ

ԾԱՆՈԹՈՒԹՅՈՒՆ
Քանդման աշխատանքների ծավալների
աղուսյակի շարունակությունը տես ՃՇ-3 ԹԵՐԹ:

ՏՆՕՐԵՆ	Ա.ԲԱԲԱՅԱՆ		ԵՐԵՎԱՆԻ ՔԱՆԱՔԵՌ-ԶԵՅԹՈՒՆ ՎԱՐՉԱԿԱՆ ՇՐՋԱՆԻ ԿԳՀ-Ի ԶԵՅԹՈՒՆԻ Հ. 2 ԳՐԱԴԱՐԱՆԻ ՄԱՍՆԱՃՅՈՒՂԻ ՀԻՄՆԱՆՈՐՈԳՄԱՆ ՆԱԽԱԳԻԾ			
ՆԱԽԱԳԾՈՂ	Հ. ԽԱՉԱՏՐՅԱՆ					
			ՃԱՐՏԱՐԱՊԵՏԱՇԻՆԱՐԱՐԱԿԱՆ ՄԱՍ	ՓՈՒԼ	ԹԵՐԹ	ԹԵՐԹԵՐ
				ԱՆ	ՃՇ-2	8
			ՀԱՏԱԿԱԳԻԾ (ՉԱՓԱԳՐՈՒԹՅՈՒՆ); ՍԵՆՔԵՐԻ ՄԵԿՆՈՒԹՅՈՒՆ			«ԲԱԲԱՅԱՆ-ԼԱՏ ՆԱԽԱԳԻԾ» ՍՊԸ

ՔԱՆԴՄԱՆ ԱՇԽԱՏԱՆՔՆԵՐ ՀԱՏԱԿԱԳԻԾ Մ1:100

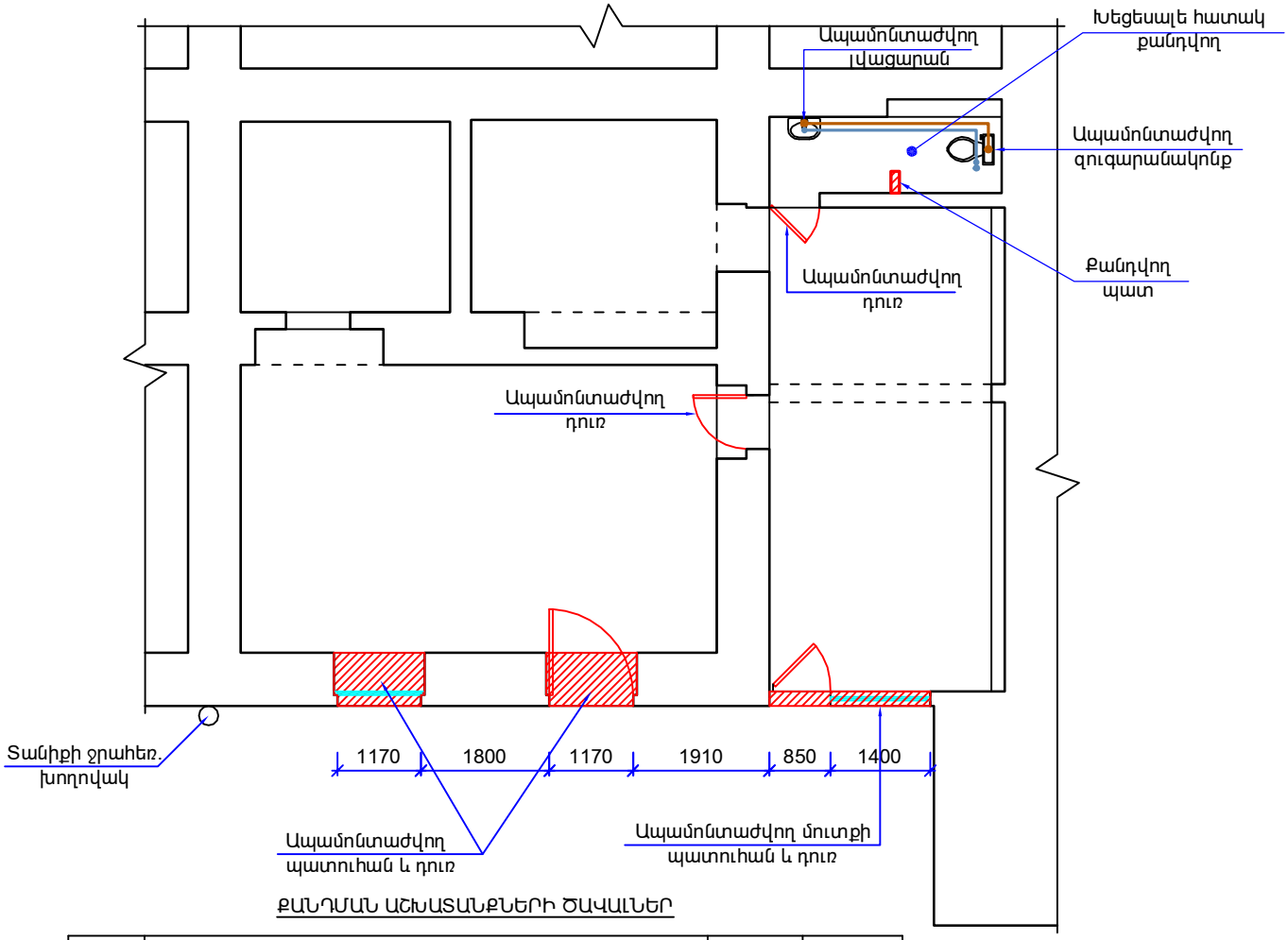

ՔԱՆԴՄԱՆ ԱՇԽԱՏԱՆՔՆԵՐԻ ԾԱՎԱԼՆԵՐ

NN	ԱՇԽԱՏԱՆՔՆԵՐԻ ԱՆՎԱՆՈՒՄԸ	ՉԱՓՄԱՆ ՄԻԱՎՈՐ	ՔԱՆԱԿ
	Ջուր և կոյուղի		
14	Ապամոնտաժվող ջրի խողովակ պողպատե Ø32	գծ.մ.	3.5
15	Ապամոնտաժվող ջրի խողովակ պողպատե Ø15	գծ.մ.	2.0
16	Ապամոնտաժվող կոյուղու խողովակ պողպատե Ø150	գծ.մ.	2.3
17	Ապամոնտաժվող կոյուղու խողովակ պողպատե Ø100	գծ.մ.	1.5
18	Ապամոնտաժվող կոյուղու խողովակ պողպատե Ø50	գծ.մ.	3.0
19	Ապամոնտաժվող զուգարանակոնք	հատ	1
20	Ապամոնտաժվող լվացարան	հատ	1
	Էլեկտրալուսատուներ, ջեռուցում և գրապահարաններ		
21	Միալամպ լուսատուների ապամոնտաժում	հատ	14
22	Բազմալամպ ջահերի ապամոնտաժում	հատ	2
23	Ջեռուցման մարտկոցների ժամանակավոր ապամոնտաժում	մարտ	30
24	Ջեռուցման խողովակների ժամանակավոր ապամոնտաժում	գծ.մ.	40.0
25	Մետաղական գրապահարանների ժամանակավոր տեղափոխում մինչև 1կմ և հետ տեղափոխում հիմնանորոգումից հետո	տ	3.5

ԾԱՆՈԹՈՒԹՅՈՒՆ

1. Ամբողջովին քանդել հատակները և ճշտել հատակների խորությունը,
2. 3-րդ սենքում պատերից և առաստաղից ամբողջովին քանդել գաջե սվաղը,
3. 5-րդ սենքում և 1-ից դեպի 2-րդ սենք տանող բետոնյա հարթակները, հատակների համահարթեցման նպատակով,
4. Սույն թերթը դիտել ՃՇ-2 Թերթի հետ համատեղ (Քանդման աշխատանքների ծավալներ):

ՏՆՕՐԵՆ	Ա.ԲԱԲԱՅԱՆ		ԵՐԵՎԱՆԻ ՔԱՆԱՔԵՌ-ԶԵՅԹՈՒՆ ՎԱՐՉԱԿԱՆ ՇՐՋԱՆԻ ԿԳՀ-Ի ԶԵՅԹՈՒՆԻ Հ. 2 ԳՐԱԴԱՐԱՆԻ ՄԱՍՆԱՃՅՈՒՂԻ ՀԻՄՆԱՆՈՐՈԳՄԱՆ ՆԱԽԱԳԻԾ			
ՆԱԽԱԳԾՈՂ	Հ. ԽԱՉԱՏՐՅԱՆ					
			ՃԱՐՏԱՐԱՊԵՏԱՇԻՆԱՐԱՐԱԿԱՆ ՄԱՍ	ՓՈՒԼ	ԹԵՐԹ	ԹԵՐԹԵՐ
				ԱՆ	ՃՇ-3	8
			ՔԱՆԴՄԱՆ ԱՇԽԱՏԱՆՔՆԵՐ ՀԱՏԱԿԱԳԻԾ; ԾԱՎԱԼԱԹԵՐԹ			«ԲԱԲԱՅԱՆ-ԼԱՏ ՆԱԽԱԳԻԾ» ՍՊԸ

ՀԻՄՆԱՆՈՐՈԳՄԱՆ ԱՇԽԱՏԱՆՔՆԵՐ ՀԱՏԱԿԱԳԻԾ Մ1:100

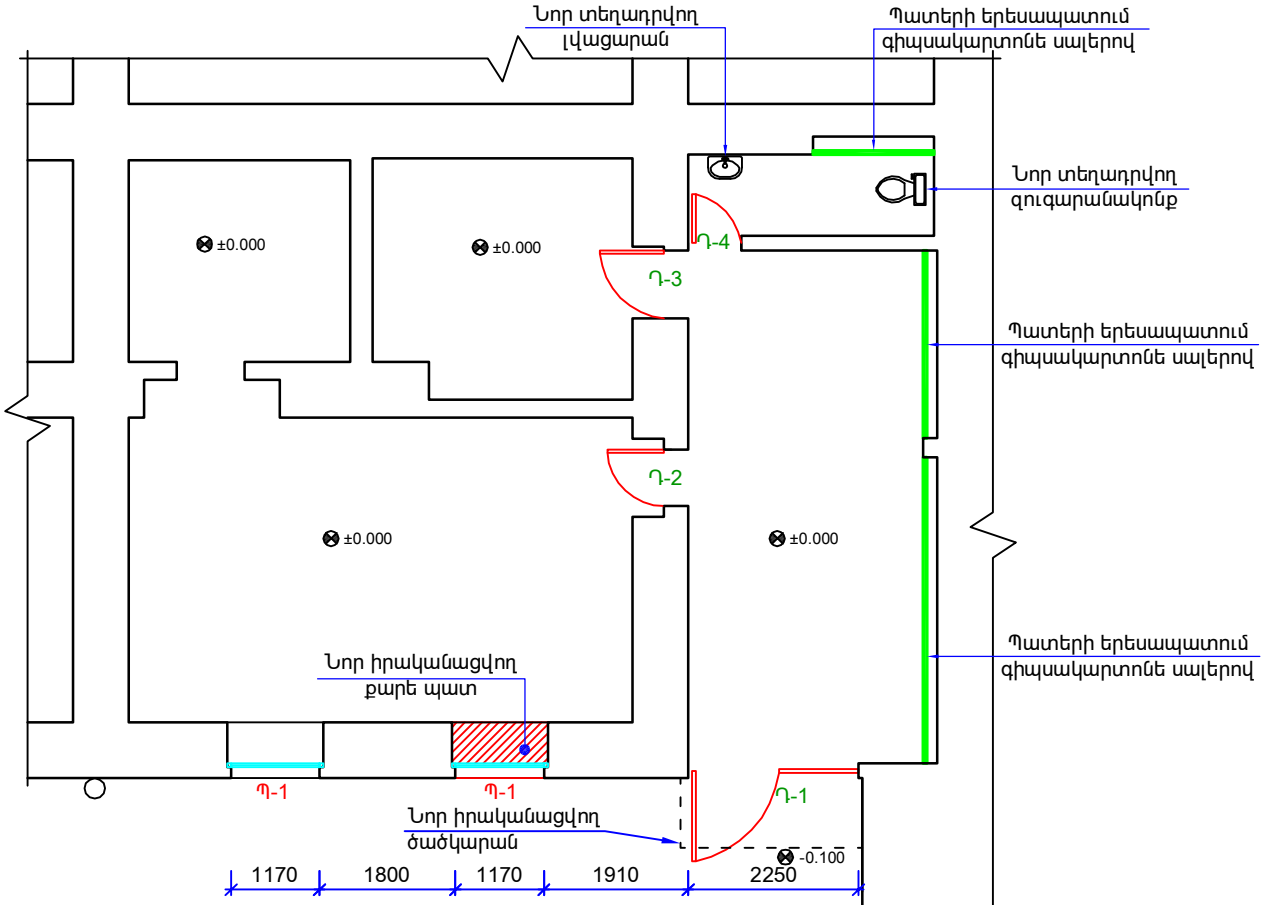

ՀԻՄՆԱՆՈՐՈԳՄԱՆ ԱՇԽԱՏԱՆՔՆԵՐԻ ԾԱՎԱԼՆԵՐ

ԴԻՐՔ NN	ԱՇԽԱՏԱՆՔՆԵՐԻ ԱՆՎԱՆՈՒՄԸ	ՉԱՓՄԱՆ ՄԻԱՎՈՐ	ՔԱՆԱԿ
	Պատեր և առաստաղներ		
1	Պատերի գաջե սվաղի նորոգում	ք.մ.	52.0
2	Առաստաղի գաջե սվաղի նորոգում	ք.մ.	18.0
3	Պատերի ծեփամածկում և ներկում լատեքսային ներկով	ք.մ.	199.0
4	Առաստաղների ծեփամածկում և ներկում լատեքսային ներկով	ք.մ.	71.7
5	Դիմային ճակատում պատի շար տուֆե քերերով b=70սմ	ք.մ.	1.5
6	Գիպսակարտոնե պատերի իրականացում /1 և 5-րդ սենքերում/	ք.մ.	9.6
7	Գիպսակարտոնե պատերի ներկում լատեքսային ներկով	ք.մ.	9.6
8	Ս/հ-ի պատերի երեսապատում կերամիկական սլիկներով	ք.մ.	12.0
9	Նույնի տակ g/ավազե սվաղ	ք.մ.	12.0
10	Ս/հ-ի կախովի պլաստմասե առաստաղի իրականացում	ք.մ.	3.5
11	Արտաքին պատի g/ավազե սվաղ մետաղական ցանցի վրա	ք.մ.	27.0
	Հատակներ		
12	Գրունտի լիցք և տոփանում /հարթեցումով/ h=200-300մմ	խ.մ.	18.0
13	Խճե նախաշերտ ներծծված բիտումե մաստիկով h=150մմ	խ.մ.	10.8
14	Ե/բ սալի իրականացում h=100մմ B15 դասի բետոնով	խ.մ.	7.2
15	Ամրան Φ8A500c դասի	տ	0.37
16	Հատակների հարթեցնող շերտ g/ավազե շաղախով b=20մմ	ք.մ.	75.2
17	Սանհանգույցի խեցեսալե հատակների իրականացում	ք.մ.	3.5
18	Պրեսգրանիտե հատակների իրականացում	ք.մ.	71.7
19	Պրեսգրանիտե շրիշակների ապամոնտաժում	գծ.մ.	67.0
	Բացվածքներ		
20	Արտաքին շեպերի սվաղ g/ավազով b=150մմ	գծ.մ.	9.4
21	Ներքին շեպերի սվաղ գաջով b=550մմ	գծ.մ.	9.4

ԾԱՆՈԹՈՒԹՅՈՒՆ

1. Սենքերում հատակների նիշերը բերել միևնույն հարթության /±0.000 նիշ/,
2. Մուտքում իրականացնել շեմ բարձրացնելով 100մմ:

ՏՆՕՐԵՆ	Ա.ԲԱԲԱՅԱՆ		ԵՐԵՎԱՆԻ ՔԱՆԱՔԵՌ-ԶԵՅԹՈՒՆ ՎԱՐՉԱԿԱՆ ՇՐՋԱՆԻ ԿԳՀ-Ի ԶԵՅԹՈՒՆԻ Հ. 2 ԳՐԱԴԱՐԱՆԻ ՄԱՍՆԱՃՅՈՒՂԻ ՀԻՄՆԱՆՈՐՈԳՄԱՆ ՆԱԽԱԳԻԾ		
ՆԱԽԱԳԾՈՂ	Հ. ԽԱՉԱՏՐՅԱՆ				
			ՃԱՐՏԱՐԱՊԵՏԱՇԻՆԱՐԱՐԱԿԱՆ ՄԱՍ	ՓՈՒԼ	ԹԵՐԹ	ԹԵՐԹԵՐ
				ԱՆ	ՃՇ-4	8
			ՀԻՄՆԱՆՈՐՈԳՄԱՆ ԱՇԽԱՏԱՆՔՆԵՐԻ ՀԱՏԱԿԱԳԻԾ; ԾԱՎԱԼԱԹԵՐԹ	«ԲԱԲԱՅԱՆ-ԼԱՏ ՆԱԽԱԳԻԾ» ՍՊԸ	

ԾԱԾԿԱՐԱՆԻ ՄՈՆՏԱԺԱՅԻՆ ՍԽԵՄԱ Մ1:50

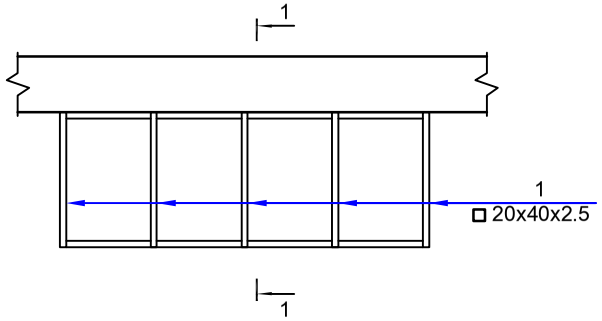

Հանգույց-1 Մ1:5

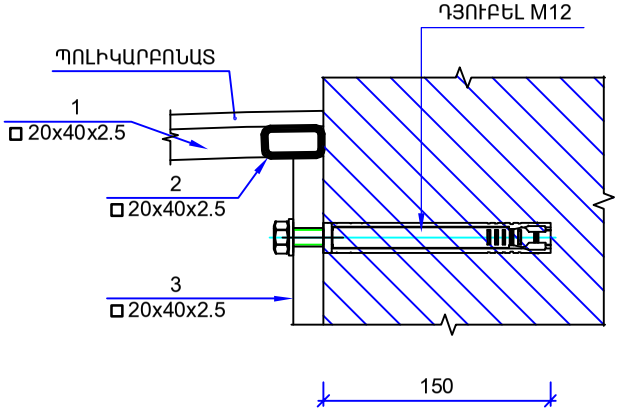

ԿՏՐՎԱԾՔ 1-1 Մ1:40

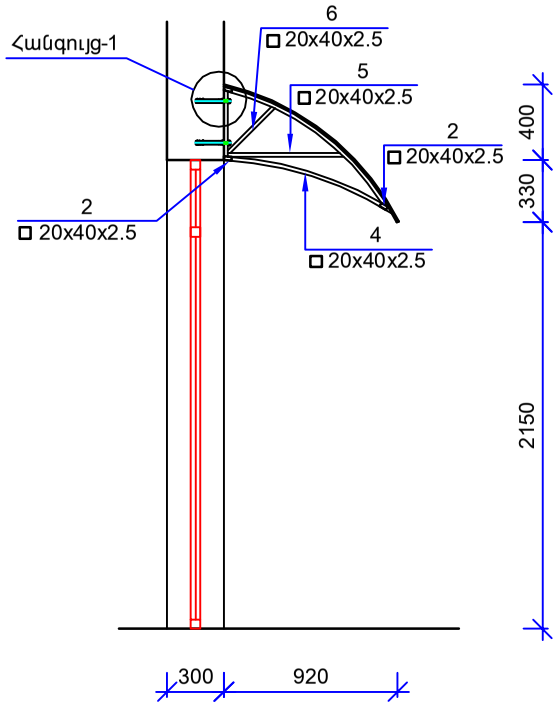

ԿՈՆՍՏՐՈՒԿՏԻՎ ԷԼԵՄԵՆՏՆԵՐԻ ՄԱՍՆԱԳԻՐ

ՁՈՂ N	ՆՇԱՆԱ ԿՈՒՄ	ԱՆՎԱՆՈՒՄ	ՔԱՆ. ՀԱՏ	ԵՐԿԱՐ ՄՄ	nxL Մ	ԾԱՆՈԹՈՒ ԹՅՈՒՆ
1	2	3	4	5	6	7
		ՇՎԱՔԱՐԱՆ-1				
1		□20x40x2.5 l=1150	5	1150	5.75	11.91
2		□20x40x2.5 l=560	12	560	6.72	13.92
3		□20x40x2.5 l=350	5	350	1.75	3.63
4		□20x40x2.5 l=950	5	950	4.75	9.84
5		□20x40x2.5 l=620	5	620	3.10	6.42
6		□20x40x2.5 l=340	5	340	1.70	3.52
		ՊՈԼԻԿԱՐԲՈՆԱՏ S=3.20մ^2				
		Դյուբել	10			

ՏՆՕՐԵՆ	Ա.ԲԱԲԱՅԱՆ		ԵՐԵՎԱՆԻ ՔԱՆԱՔԵՌ-ՁԵՅԹՈՒՆ ՎԱՐՉԱԿԱՆ ՇՐՋԱՆԻ ԿԳՀ-Ի ՁԵՅԹՈՒՆԻ Հ. 2 ԳՐԱԴԱՐԱՆԻ ՄԱՍՆԱՃՅՈՒՂԻ ՀԻՄՆԱՆՈՐՈԳՄԱՆ ՆԱԽԱԳԻԾ		
ՆԱԽԱԳԾՈՂ	Հ. ԽԱՉԱՏՐՅԱՆ				
			ՃԱՐՏԱՐԱՊԵՏԱՇԻՆԱՐԱՐԱԿԱՆ ՄԱՍ	ՓՈՒԼ	ԹԵՐԹ	ԹԵՐԹԵՐ
				ԱՆ	ՃՇ-5	8
			ԾԱԾԿԱՐԱՆԻ ՀԱՏԱԿԱԳԻԾ ԿՏՐՎԱԾՔ, ՄԱՄՆԱԳԻՐ	«ԲԱԲԱՅԱՆ-ԼԱՏ ՆԱԽԱԳԻԾ» ՍՊԸ	

Պ-1 Մ1:50

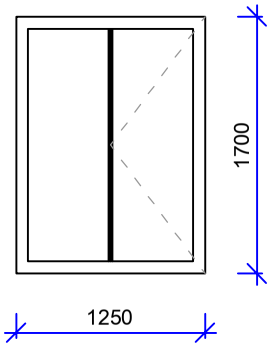

Դ-1 Մ1:50

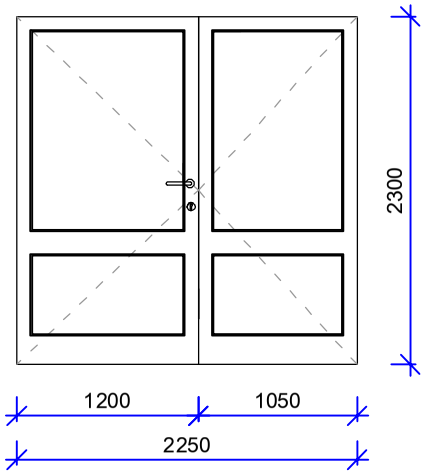

Մետաղապլաստե դռների մասնագիր

N ը/h	Չափսերը	Քանակները	Մակեր. ընդհան. ք.մ.	Տեսակը
Դ-1	2250x2300	1	2.18	խուլ
Դ-2	750x2150	1	1.62	
Դ-3	950x2150	1	2.05	
Դ-4	700x2150	1	1.51	
Ընդամենը			7.36	

Դ-2 Մ1:50

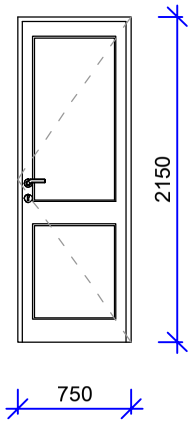

Դ-3 Մ1:50

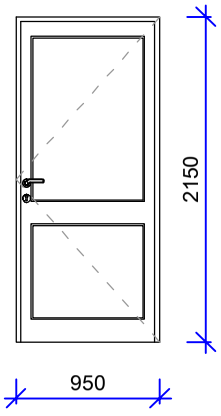

Դ-4 Մ1:50

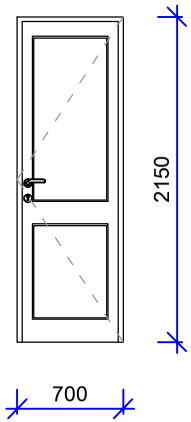

Մետաղապլաստե պատուհանների մասնագիր

N ը/h	Չափսերը	Քանակները	Մակեր. ընդհան. ք.մ.	Պատուհանագոգ 500մմ լայն. գ.մ.	Բացվող մաս ք.մ.	Խուլ մաս ք.մ.
Պ-1	1700x1250	2	4.25	2.60	2.13	2.13
	Ընդամենը		4.25	2.60	2.13	2.13

ՏՆՕՐԵՆ	Ա.ԲԱԲԱՅԱՆ		ԵՐԵՎԱՆԻ ՔԱՆԱՔԵՌ-ԶԵՅԹՈՒՆ ՎԱՐՉԱԿԱՆ ՇՐՋԱՆԻ ԿԳՀ-Ի ԶԵՅԹՈՒՆԻ Հ. 2 ԳՐԱԴԱՐԱՆԻ ՄԱՍՆԱՃՅՈՒՂԻ ՀԻՄՆԱՆՈՐՈԳՄԱՆ ՆԱԽԱԳԻԾ			
ՆԱԽԱԳԾՈՂ	Հ. ԽԱՉԱՏՐՅԱՆ					
			ՃԱՐՏԱՐԱՊԵՏԱՇԻՆԱՐԱՐԱԿԱՆ ՄԱՍ	ՓՈՒԼ	ԹԵՐԹ	ԹԵՐԹԵՐ
				ԱՆ	ՃՇ-6	8
			ԴՌՆԵՐ, ՊԱՏՈՒՀԱՆՆԵՐ		«ԲԱԲԱՅԱՆ-ԼԱՏ ՆԱԽԱԳԻԾ» ՍՊԸ	

ՍԱՆՀԱՆԳՈՒՅՑԻ ՀԱՏԱԿԱԳԻԾ Մ 1:50

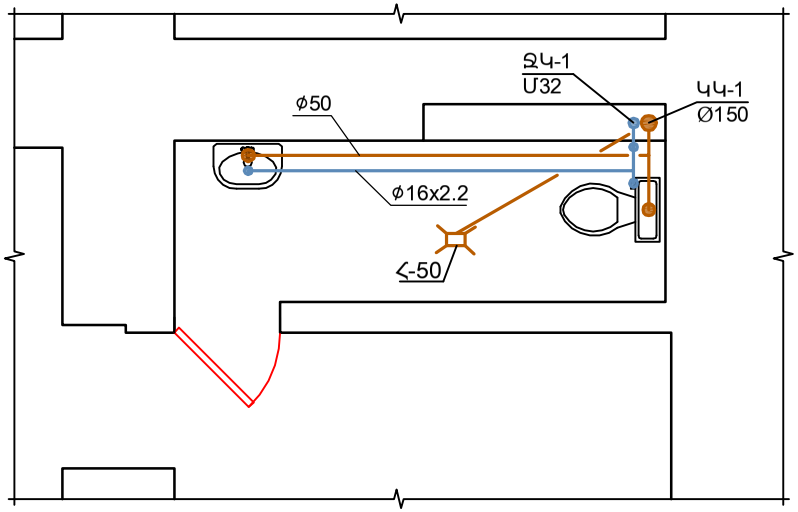

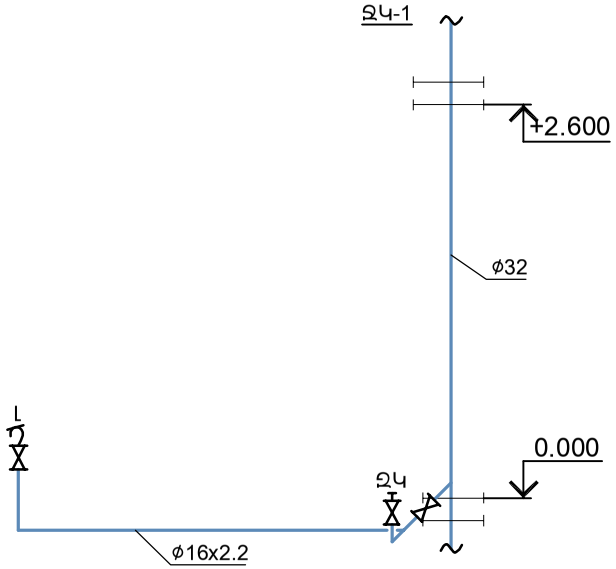

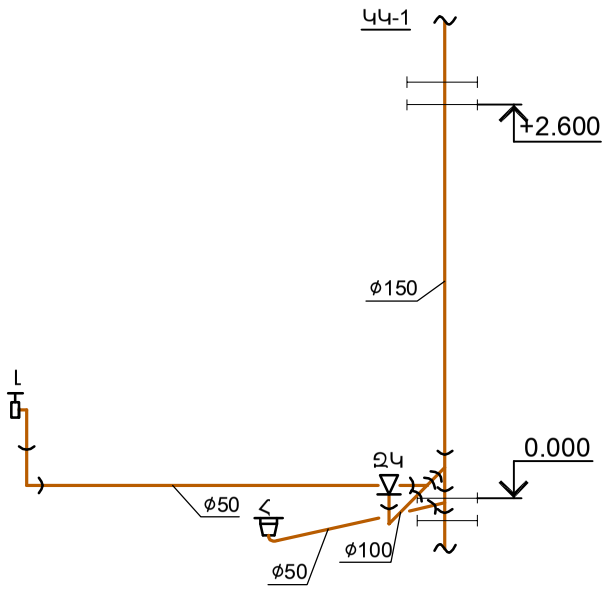

ԿՈՅՈՒՂՈՒ ՑԱՆՑ

N	ԱՆՎԱՆՈՒՄ	ՉԱՓ	ՉԱՓ. ՄԻԱՎ.	ՔԱՆ	ԾԱՄՈԹ.
1.	Խողովակ պատերի վրա պոլիէթիլենից	Ø 100	գ.մ.	0.6	
2.	Խողովակ պատերի վրա պոլիէթիլենից	Ø 50	գ.մ.	2.7	
3.	Խողովակ պատերի վրա պոլիէթիլենից	Ø 150	գ.մ.	2.6	
4.	Ցանցի փորձարկում		գ.մ.	5.9	
5.	Ձուգարանակոնք կերամիկական		ԼՐԱԿԱԶՍ	1	
6.	Լվացարանակոնք կերամիկական		ԼՐԱԿԱԶՍ	1	
7.	Կոյուղային եռաբաշխիկ պոլիէթիլենից	Ø50-Ø100-Ø100	հատ	1	
8.	Կոյուղային եռաբաշխիկ պոլիէթիլենից	Ø100-Ø150-Ø150	հատ	1	
9.	Կոյուղային եռաբաշխիկ պոլիէթիլենից	Ø50-Ø150-Ø150	հատ	1	
10.	Կոյուղային անկյունակ պոլիէթիլենից	Ø 100	հատ	1	
11.	Կոյուղային անկյունակ պոլիէթիլենից	Ø 50	հատ	1	
12.	Հոսակ		հատ	1	

ՋՐԱՄԱՏԱԿԱՐԱՐՄԱՆ ՑԱՆՑ

N	ԱՆՎԱՆՈՒՄ	ՉԱՓ	ՉԱՓ. ՄԻԱՎ.	ՔԱՆ	ԾԱՄՈԹ.
1.	Մետաղապլաստիկ խողովակ	Ø 16x2.2	գ.մ.	3.0	
2.	Պողպատյա խողովակ	Ø 32	գ.մ.	2.6	
3.	Փական ջրային	Ø 15	հատ	3	
4.	Ցանցի փորձարկում		գ.մ.	5.6	
5.	Լվացարանի ծորակ		հատ	1	
6.	Լվացարանի խառնիչ		հատ	1	
7.	Անկյունակ	Ø 15	հատ	2	
8.	Եռաբաշխիչ	15-32-32	հատ	1	
9.	Եռաբաշխիչ	15-15-15	հատ	1	

ՏՆՕՐԵՆ	Ա.ԲԱԲԱՅԱՆ		ԵՐԵՎԱՆԻ ՔԱՆԱՔԵՌ-ՁԵՅԹՈՒՆ ՎԱՐՉԱԿԱՆ ՇՐՋԱՆԻ ԿԳՀ-Ի ՁԵՅԹՈՒՆԻ Հ. 2 ԳՐԱԴԱՐԱՆԻ ՄԱՍՆԱՃՅՈՒՂԻ ՀԻՄՆԱՆՈՐՈԳՄԱՆ ՆԱԽԱԳԻԾ		
ՆԱԽԱԳԾՈՂ	Հ. ԽԱՉԱՏՐՅԱՆ				
			ՃԱՐՏԱՐԱՊԵՏԱՇԻՆԱՐԱՐԱԿԱՆ ՄԱՍ	ՓՈՒԼ	ԹԵՐԹ	ԹԵՐԹԵՐ
				ԱՆ	ՃՇ-7	8
			ՋՐԱՄԱՏԱԿԱՐԱՐՄԱՆ ԵՎ ԿՈՅՈՒՂԻ, ԾԱՎԱԼԱԹԵՐԹ	«ԲԱԲԱՅԱՆ-ԼԱՏ ՆԱԽԱԳԻԾ» ՍՊԸ	

ՀԱՏԱԿԱԳԻԾ (ՉԱՓԱԳՐՈՒԹՅՈՒՆ) Մ1:100

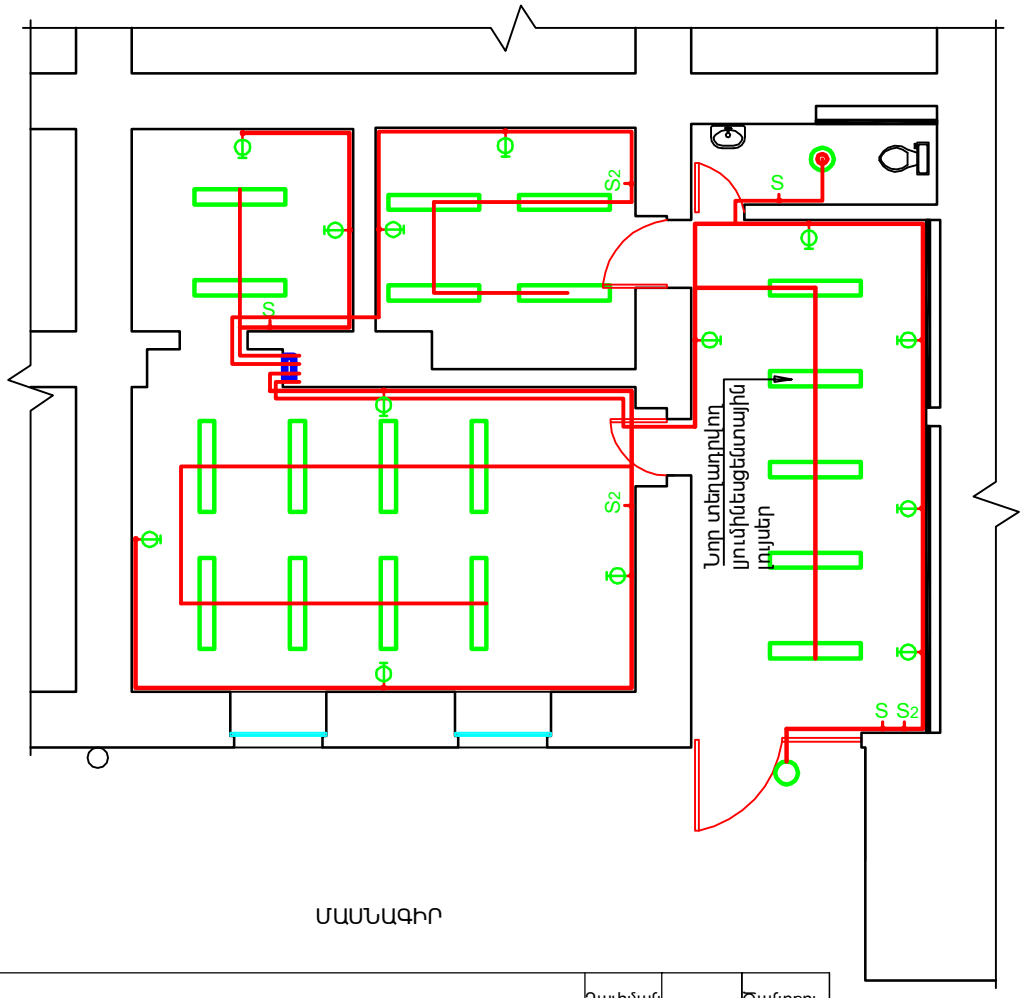

ՄԱՍՆԱԳԻՐ

N	ԱՆՎԱՆՈՒՄԸ	Չափման միավորը	Քանակը	Ծանոթություն
	Էլեկտրաուժային մաս			
1	Լուսավորման վահանակ 6 տեղանոց պատի միջի տեղակայման համար 235x250x99մմ	Հատ	1	
2	Ավտոմատ անջատիչ միաֆազ - 16Ա	Հատ	4	
	Հաղորդալար պղնձե ջիղերով ՊՊԲ տիպի, ըստ կտրվածքի.			
3	3x2.5ք.մմ	մ	89.4	
4	3x4.0ք.մմ	մ	57.0	
5	Սանհանգույցի լուսատու 100վտ	Հատ	1	
6	Դրսի լուսատու 100վտ	Հատ	1	
7	Լյումինեսցենտային լուսատու - 2x36	Հատ	19	
8	Ճուղավորման տուփ	Հատ	8	
9	Անջատիչ միաբևեռ S	Հատ	3	
10	Անջատիչ միաբևեռ S_2	Հատ	3	
11	Վարդակ հողանցումով	Հատ	12	

ՏՆՕՐԵՆ	Ա.ԲԱԲԱՅԱՆ		ԵՐԵՎԱՆԻ ՔԱՆԱՔԵՌ-ԶԵՅԹՈՒՆ ՎԱՐՉԱԿԱՆ ՇՐՋԱՆԻ ԿԳՀ-Ի ԶԵՅԹՈՒՆԻ Հ. 2 ԳՐԱԴԱՐԱՆԻ ՄԱՍՆԱՃՅՈՒՂԻ ՀԻՄՆԱՆՈՐՈԳՄԱՆ ՆԱԽԱԳԻԾ		
ՆԱԽԱԳԾՈՂ	Հ. ԽԱՉԱՏՐՅԱՆ				
			ՃԱՐՏԱՐԱՊԵՏԱՇԻՆԱՐԱՐԱԿԱՆ ՄԱՍ	ՓՈՒԼ	ԹԵՐԹ	ԹԵՐԹԵՐ
				ԱՆ	ՃՇ-8	8
			ՀԱՏԱԿԱԳԻԾ (ՉԱՓԱԳՐՈՒԹՅՈՒՆ)		«ԲԱԲԱՅԱՆ-ԼԱՏ ՆԱԽԱԳԻԾ» ՍՊԸ